Pearl

パールロータリージョイント

Rotary Joint

ACシリーズ

カタログ

PEARL SGK JOINT

株式会社昭和技研工業

SHOWA GIKEN INDUSTRIAL CO., LTD.

AC シリーズ

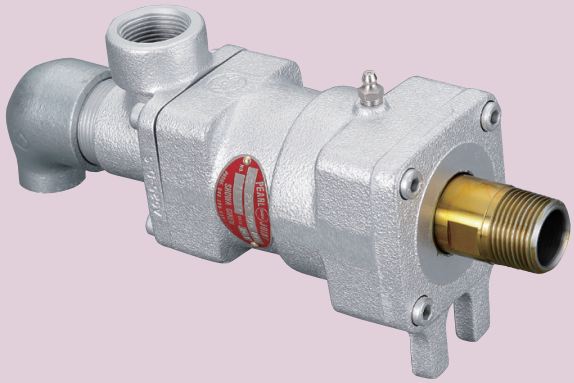

特長

高温域（最大180℃）で使用可能です。
（180℃以上で使用できる準標準仕様も用意されています。）

加熱・冷却の交互使用が可能です。

シールの摩耗が少なく、性能の良さを長時間持続します。

目次

特長 P1
使用条件 P2
構造と材質 P2
寸法 P3
ACL（単式ねじ取付け）....P3
ACLF（単式フランジ取付け）....P4
AC（複式内管固定ねじ取付け）....P5
ACF（複式内管固定フランジ取付け）....P6
ACW-1, ACW-2（複式内管回転ねじ取付け）....P7
ACFW-1, ACFW-2（複式内管回転フランジ取付け）....P8
質量 P9
流量 P9
動トルク P11
付属品 P12
フランジ取付け ロール側寸法 P13
機種名と型式 P14
内管 P14
選定上の注意 P15
保守 P16
注文に際して P16
製品保証 P17

記載内容は予告なく変更する場合があります。

使用条件

シリーズ	流体	サイズ	最大値		
			圧力 (MPa)	回転数 (min^{-1})	温度 (℃)
AC 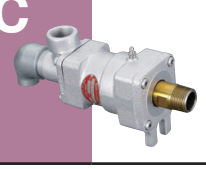	飽和蒸気 / 熱媒油 / 水 / 油 / 空気	10A~40A	1.47	300	180
		50A~80A		150	

注記1）最高使用温度180℃は標準仕様での値です。
　　2）飽和蒸気を使用する場合、圧力の上限は1.0MPaとなります。

構造と材質

メカニカルシールは特殊カーボンと炭素鋼の組合せです。

AC

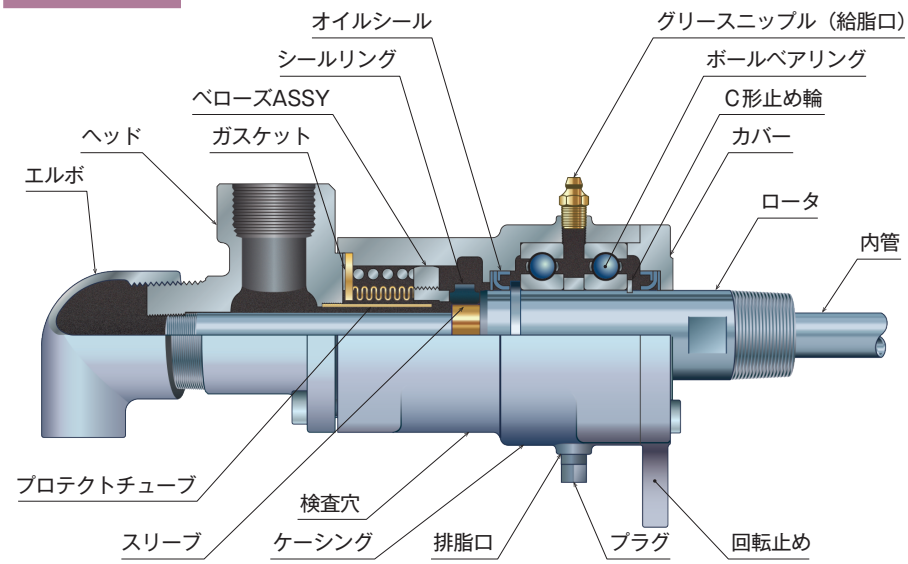

主な構成部品の材質（標準仕様）

部品名称	材質
ロータ	炭素鋼
ケーシング	鋳鉄
ヘッド	鋳鉄
シールリング	特殊カーボン
スリーブ	黄銅
ベローズ	りん青銅
プロテクトチューブ	黄銅

外装に耐熱塗装が施されています。

注記）各構成部品の材質は製品図に記されています。
　　製品図をご希望の方は当社の営業窓口にお問い合わせください。

ACL

単式ねじ取付け

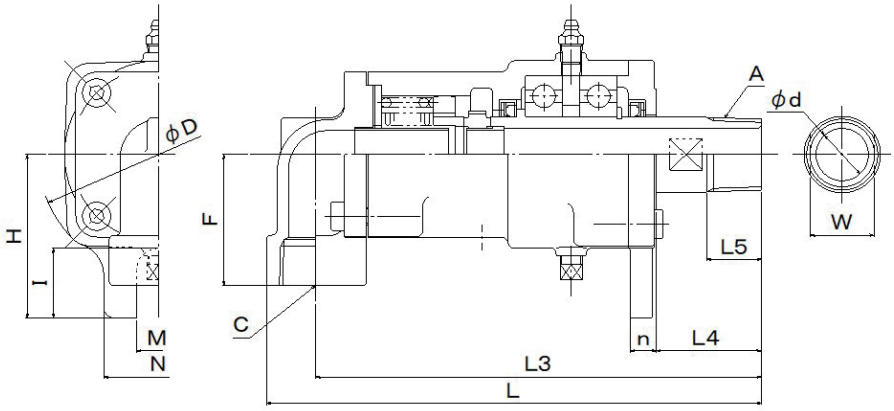

(mm)

サイズ	A	C	F	D	H	I	M	N	L	L3	n	L4	L5	d	W
10A	R3/8	Rc3/8	55	78	55	24	15	35	179	164	9	38	18	8	21
15A	R1/2	Rc1/2	43	78	55	24	15	35	179	164	9	38	18	12	21
20A	R3/4	Rc3/4	45	90	65	28	20	45	198	180	12	38	20	18	26
25A	R1	Rc1	60	110	75	32	20	50	227	204	12	48	25	24	32
32A	R1 ¼	Rc1 ¼	75	130	95	40	20	50	270	239	14	52	25	30	46
40A	R1 ½	Rc1 ½	75	130	95	40	20	50	270	239	14	52	25	34	46
50A	R2	Rc2	85	138	100	40	20	55	307	268	15	63	30	46	58
65A	R2½	Rc2 ½	97	180	120	46	25	60	366	319	19	78	30	60	71
80A	R3	Rc3	100	193	130	52	30	70	401	346	20	85	34	72	-

注記1）10Aの接続口Cには、ブッシング（1/2×3/8）が取り付けられています。Fはブッシング込みの寸法です。
2）80Aのロータにスパナ掛け（W）はありません。

ACLF

単式フランジ取付け

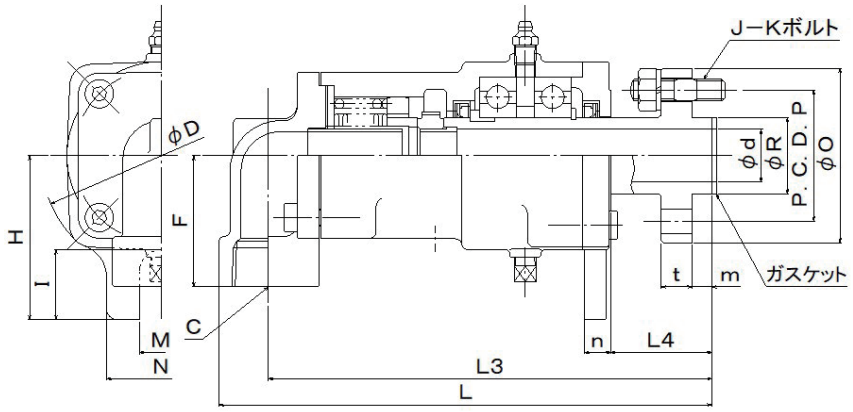

(mm)

サイズ	C	F	D	H	I	M	N	L	L3	n	L4	d	フランジ部					J-K
													R	P	O	t	m	
10A	Rc3/8	55	78	55	24	15	35	179	164	9	38	12	25 d9	45	62	11	8	4-M8
15A	Rc1/2	43	78	55	24	15	35	179	164	9	38	12	25 d9	45	62	11	8	4-M8
20A	Rc3/4	45	90	65	28	20	45	202	184	12	42	18	30 c9	54	74	13	8	4-M10
25A	Rc1	60	110	75	32	20	50	225	202	12	46	24	35 d9	60	80	14	9	4-M10
32A	Rc1¼	75	130	95	40	20	50	267	236	14	49	34	50 d9	75	96	16	9	4-M10
40A	Rc1½	75	130	95	40	20	50	267	236	14	49	34	50 d9	75	96	16	9	4-M10
50A	Rc2	85	138	100	40	20	55	304	265	15	60	46	65 e9	95	120	19	10	4-M12
65A	Rc2½	97	180	120	46	25	60	351	303	19	62	60	80 e9	110	136	20	12	4-M12
80A	Rc3	100	193	130	52	30	70	401	346	20	85	72	90 e9	125	154	20	15	6-M12

注記1）10Aの接続口Cには、ブッシング（1/2×3/8）が取り付けられています。Fはブッシング込みの寸法です。
2）80Aのフランジは着脱タイプです。

AC

複式内管固定
ねじ取付け

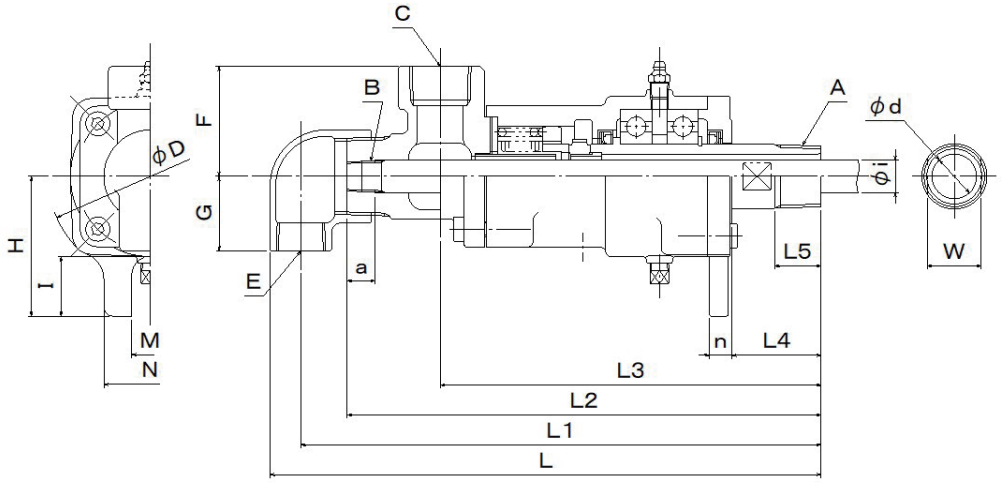

(mm)

サイズ	A	C	E	F	G	D	H	I	M	N	L	L1	L2	L3	n	L4	L5	a	d	W	内管 サイズ	内管 i	内管 B
15A	R1/2	Rc1/2	Rc1/2	30	30	78	55	24	15	35	230	217	198	165	9	38	18	12	12	21	6A	10.5	R1/8
20A	R3/4	Rc3/4	Rc3/4	45	35	90	65	28	20	45	261	244	221	181	12	38	20	13	18	26	6A	10.5	R1/8
																					8A	13.8	R1/4
25A	R1	Rc1	Rc3/4	59	40	110	75	32	20	50	297	280	255	205	12	48	25	15	24	32	8A	13.8	R1/4
																					10A	17.3	R3/8
32A	R1¼	Rc1	Rc1	50	45	130	95	40	20	50	332	311	283	231	14	52	25	18	30	46	15A	21.7	R1/2
40A	R1½	Rc1	Rc1	50	45	130	95	40	20	50	332	311	283	231	14	52	25	18	34	46	15A	21.7	R1/2
																					20A	27.2	R3/4
50A	R2	Rc1½	Rc1	55	51	138	100	40	20	55	382	361	333	267	15	63	30	25	46	58	20A	27.2	R3/4
																					25A	34.0	R1
65A	R2½	Rc2	Rc1 ½	65	62	180	120	46	25	60	449	419	382	314	19	78	30	25	60	71	25A	34.0	R1
																					32A	42.7	R1¼
																					40A	48.6	R1½
80A	R3	Rc2	Rc2	90	74	193	130	52	30	70	496	458	411	327	20	85	34	28	72	-	40A	48.6	R1½
																					50A	60.5	R2

注記1) 50A～80Aでは、接続口Cが下向きで出荷されます。
2) 80Aのロータにスパナ掛け（W）はありません。
3) 標準仕様では、ねじBの向きはねじAの向きと同じです。
(Aが右ねじの場合はBも右ねじです。Aが左ねじの場合はBも左ねじになります。)
ご要望により、ねじAとねじBの向きが異なる製品も製作いたします。

ACF

複式内管固定
フランジ取付け

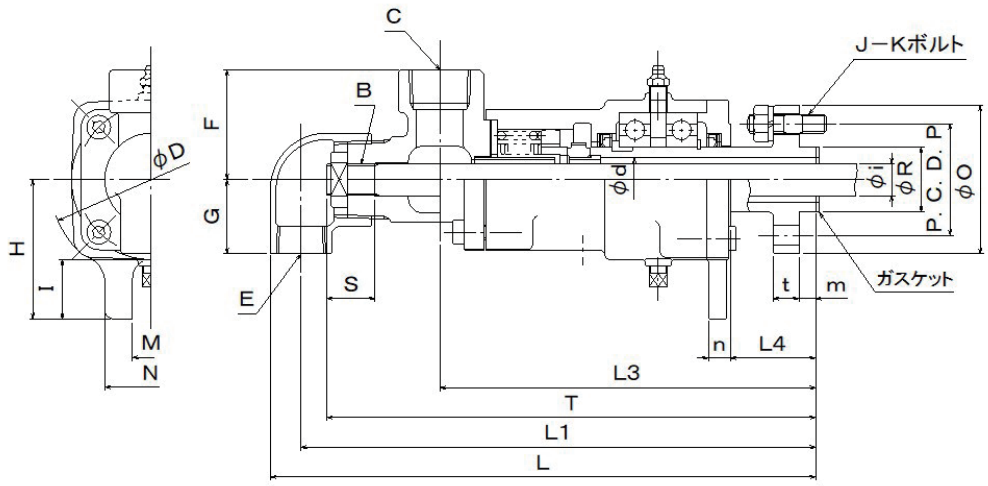

(mm)

サイズ	C	E	F	G	D	H	I	M	N	L	L1	L3	n	L4	d	フランジ部 R	フランジ部 P	フランジ部 O	フランジ部 t	フランジ部 m	J-K	内管 サイズ	内管 i	内管 B	内管 S	内管 T
15A	Rc1/2	Rc1/2	30	30	78	55	24	15	35	230	217	165	9	38	12	25 d9	45	62	11	8	4-M8	6A	10.5	G1/8	22	208
20A	Rc3/4	Rc3/4	45	35	90	65	28	20	45	265	248	185	12	42	18	30 c9	54	74	13	8	4-M10	6A	10.5	G1/8	23	235
																						8A	13.8	G1/4		
25A	Rc1	Rc3/4	59	40	110	75	32	20	50	295	278	203	12	46	24	35 d9	60	80	14	9	4-M10	8A	13.8	G1/4	25	263
																						10A	17.3	G3/8	26	264
40A	Rc1	Rc1	50	45	130	95	40	20	50	329	308	228	14	49	34	50 d9	75	96	16	9	4-M10	15A	21.7	G1/2	30	292
																						20A	27.2	G3/4	32	294
50A	Rc1½	Rc1	55	51	138	100	40	20	55	379	358	264	15	60	46	65 e9	95	120	19	10	4-M12	20A	27.2	G3/4	38	343
																						25A	34.0	G1		
65A	Rc2	Rc1½	65	62	180	120	46	25	60	433	403	298	19	62	60	80 e9	110	136	20	12	4-M12	25A	34.0	G1	38	379
																						32A	42.7	G1¼	40	381
																						40A	48.6	G1½		
80A	Rc2	Rc2	90	74	193	130	52	30	70	496	458	327	20	85	72	90 e9	125	154	20	15	6-M12	40A	48.6	G1½	43	426
																						50A	60.5	G2	45	428

注記1) 50A～80Aでは、接続口Cが下向きで出荷されます。
2) 80Aのフランジは着脱タイプです。
3) Bは右ねじです。

ACW-1
ACW-2

複式内管回転
ねじ取付け

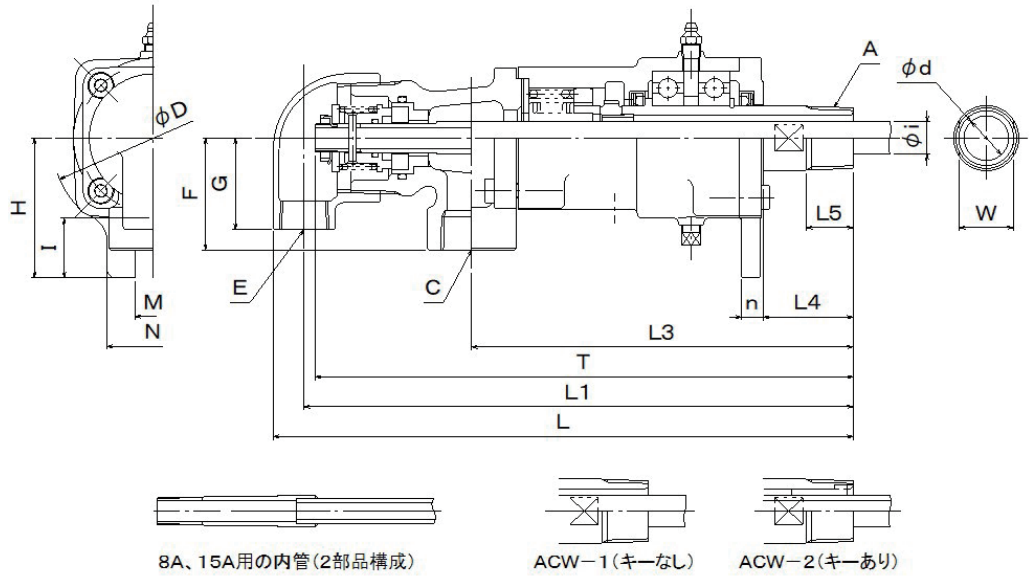

(mm)

サイズ	A	C	E	F	G	D	H	I	M	N	L	L1	L3	n	L4	L5	d	W	内管 サイズ	内管 i	内管 T
25A	R1	Rc1	Rc3/4	60	49	110	75	32	20	50	312	295	205	12	48	25	24	32	8A	13.8	289
																			10A	17.3	
32A	R1¼	Rc1	Rc1	47	60	130	95	40	20	50	363	341	243	14	52	25	30	46	15A	21.7	335
40A	R1½	Rc1	Rc1	47	60	130	95	40	20	50	363	341	243	14	52	25	34	46	15A	21.7	335
																			20A	27.2	
50A	R2	Rc1½	Rc1	55	55	138	100	40	20	55	421	389	269	15	63	30	46	58	20A	27.2	368
																			25A	34.0	372
65A	R2½	Rc2	Rc1½	65	70	180	120	46	25	60	499	460	310	19	78	30	60	71	25A	34.0	421
																			32A	42.7	432
																			40A	48.6	433
80A	R3	Rc2	Rc1½	85	70	193	130	52	30	70	525	486	334	20	85	34	72	-	40A	48.6	460
			Rc2		85						541	502							50A	60.5	471

注記1）80Aのロータにスパナ掛け（W）はありません。
2）8A、15Aの内管は2部品構成となります。（上図参照）
3）ACW-2はロータにキー溝が付き、内管をロータと同相で回転させることができます。
4）内管の製品への取付け形状･寸法は、当社の営業窓口にお問い合わせください。

ACFW-1
ACFW-2

複式内管回転
フランジ取付け

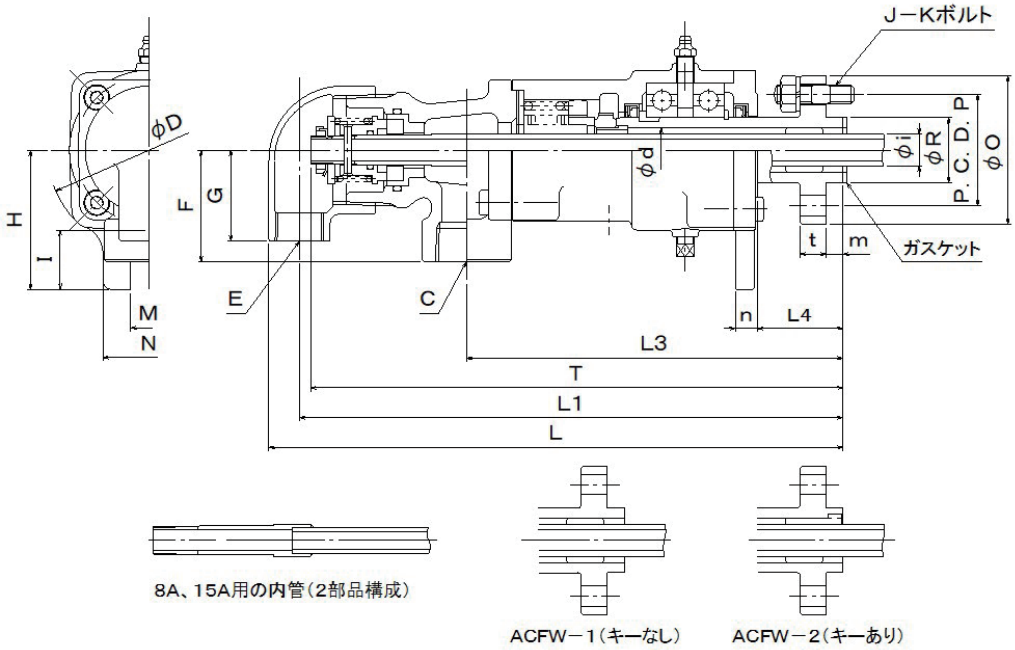

(mm)

サイズ	C	E	F	G	D	H	I	M	N	L	L1	L3	n	L4	d	フランジ部 R	フランジ部 P	フランジ部 O	フランジ部 t	フランジ部 m	J-K	内管 サイズ	内管 i	内管 T
25A	Rc1	Rc3/4	60	49	110	75	32	20	50	310	293	203	12	46	24	35 d9	60	80	14	9	4-M10	8A	13.8	287
																						10A	17.3	
40A	Rc1	Rc1	47	60	130	95	40	20	50	360	338	240	14	49	34	50 d9	75	96	16	9	4-M10	15A	21.7	332
																						20A	27.2	
50A	Rc1½	Rc1	55	55	138	100	40	20	55	418	386	266	15	60	46	65 e9	95	120	19	10	4-M12	20A	27.2	365
																						25A	34.0	369
65A	Rc2	Rc1½	65	70	180	120	46	25	60	483	444	294	19	62	60	80 e9	110	136	20	12	4-M12	25A	34.0	406
																						32A	42.7	417
																						40A	48.6	418
80A	Rc2	Rc1½	85	70	193	130	52	30	70	525	486	334	20	85	72	90 e9	125	154	20	15	6-M12	40A	48.6	460
		Rc2		85						541	502											50A	60.5	471

注記1）8A、15Aの内管は2部品構成となります。（上図参照）
2）ACFW-2はロータにキー溝が付き、内管をロータと同相で回転させることができます。
3）内管の製品への取付け形状･寸法は、当社の営業窓口にお問い合わせください。

質量

■ ACシリーズの質量

(kg)

型式	10A	15A	20A	25A	32A	40A	50A	65A	80A
ACL	2.2	2.2	3.2	5.2	9.0	9.2	12.0	19.0	25.0
ACLF	2.4	2.4	3.4	5.6	9.6	9.8	13.5	20.5	27.0
AC	-	2.3	3.8	6.0	9.3	9.5	12.5	22.0	28.0
ACF	-	2.5	4.0	6.4	-	10.1	14.0	23.5	30.0
ACW-1, ACW-2	-	-	-	6.5	11.3	11.5	14.0	25.0	32.0
ACFW-1, ACFW-2	-	-	-	6.9	-	12.1	15.5	26.5	34.0

流量

製品内の最大流速の目安は、水で3m/s、蒸気で30m/sです。
表1、表2は上記の流速を使用して計算した最大流量の目安です。

水流量（単式）＝A×3×3600/10000
飽和蒸気流量（単式）＝A×30×（飽和蒸気密度）×3600/10000

■ 表1 流量（単式）

型式	サイズ	流路面積 (cm²) A (注1)	水流量 (m³/h)	飽和蒸気流量 (kg/h) 0.1MPa	0.2MPa	0.4MPa	0.6MPa	0.8MPa
ACL	10A	0.503	0.543	6.16	9.00	14.5	19.9	25.3
ACLF	10A	1.13	1.22	13.9	20.3	32.7	44.9	56.9
ACL ACLF	15A	1.13	1.22	13.9	20.3	32.7	44.9	56.9
	20A	2.01	2.17	24.6	36.0	58.1	79.8	101
	25A	3.80	4.11	46.6	68.1	110	151	191
ACL	32A	7.07	7.63	86.6	127	204	280	356
ACLF	32A	8.04	8.69	98.5	144	233	319	405
ACL ACLF	40A	8.04	8.69	98.5	144	233	319	405
	50A	16.6	17.9	204	298	480	659	837
	65A	24.6	26.6	302	441	712	977	1240
	80A	40.7	44.0	499	729	1180	1620	2050

注1）A=流路の最小面積

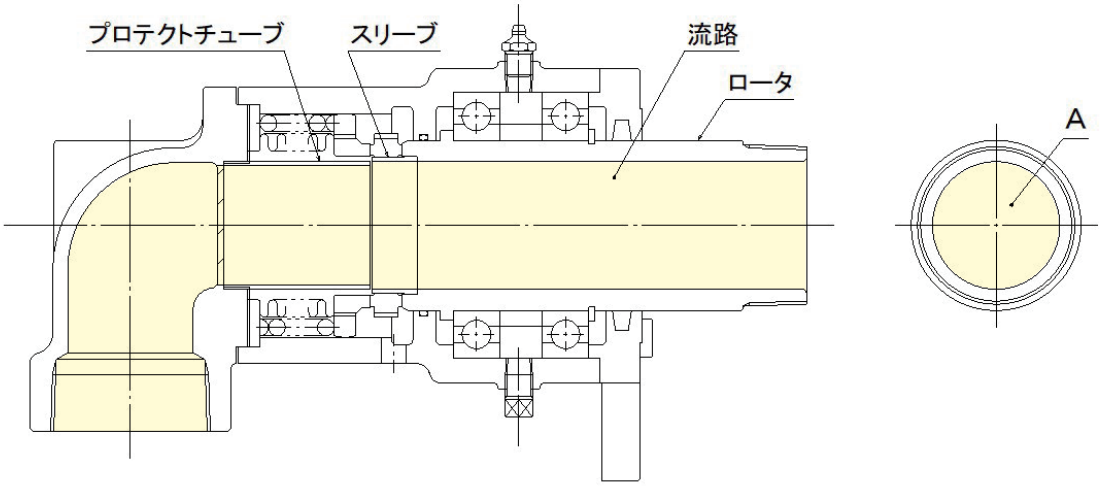

水流量（複式）＝（B or C）×3×3600/10000（注4）
飽和蒸気流量（複式）＝B×30×（飽和蒸気密度）×3600/10000（注5）

■ 表2 流量（複式）

型式	サイズ	流路面積 (cm²)		水流量 (m³/h)	飽和蒸気流量 (kg/h)				
		B（注2）	C（注3）		0.1MPa	0.2MPa	0.4MPa	0.6MPa	0.8MPa
AC ACF	15A-6A	0.265	0.332	0.286	3.25	4.75	7.66	10.5	13.3
	20A-6A	1.14	0.332	0.358	14.0	20.5	33.1	45.4	57.6
	20A-8A	0.51	0.694	0.556	6.31	9.22	14.9	20.4	25.9
AC ACF ACW-1 ACW-2 ACFW-1 ACFW-2	25A-8A	2.31	0.694	0.749	28.2	41.3	66.7	91.5	116
	25A-10A	1.45	1.00	1.08	17.8	26.0	41.9	57.6	73
	32A-15A	3.37	1.94	2.09	41.3	60.3	97.4	134	170
	40A-15A	4.34	1.94	2.09	53.2	77.8	126	172	219
	40A-20A	2.23	3.53	2.41	27.3	40.0	64.5	88.6	112
	50A-20A	10.8	3.53	3.81	132	194	312	429	544
	50A-25A	7.54	5.73	6.18	92.3	135	218	299	380
	65A-25A	15.6	5.73	6.18	190	278	450	617	783
	65A-32A	10.3	9.46	10.2	126	185	298	409	519
	65A-40A	6.08	11.6	6.57	74.5	109	176	241	306
	80A-40A	22.2	11.6	12.5	271	397	641	879	1120
	80A-50A	12.0	19.2	12.9	147	214	346	475	603

注2）B＝A－（内管の断面積）　注3）C＝内管の流路面積　注4）（B or C）はいずれか小さな方
注5）飽和蒸気流量（複式）はBの流路面積を使って計算されています。

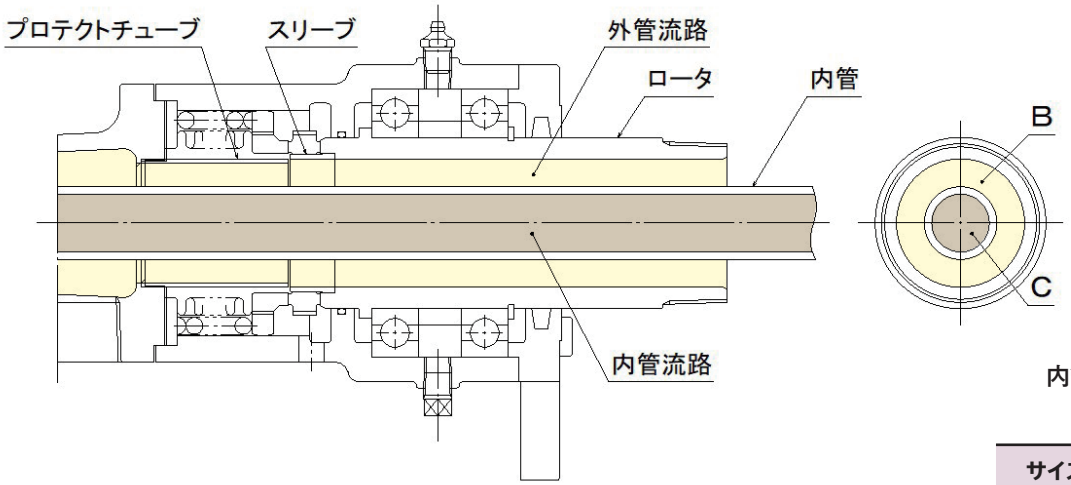

※内管の外径と厚さは、別表の「内管用パイプ寸法」の数字を使用しています。
厚さの異なる内管を使う場合は、水流量（複式）の値は変わります。

内管用パイプ寸法
（SUS304）

サイズ	外径×厚さ
6A	φ10.5×2.0
8A	φ13.8×2.2
10A	φ17.3×3.0
15A	φ21.7×3.0
20A	φ27.2×3.0
25A	φ34.0×3.5
32A	φ42.7×4.0
40A	φ48.6×5.1
50A	φ60.5×5.5

動トルク

ACシリーズ　動トルク（10A~20A）

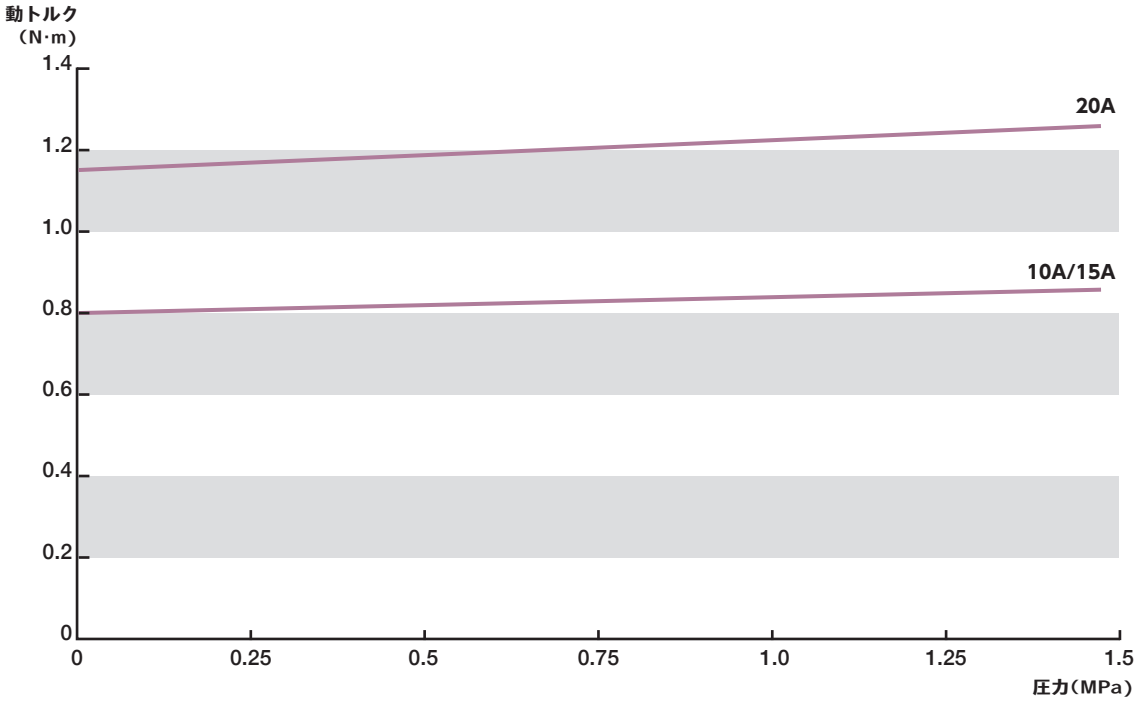

ACシリーズ　動トルク（25A~80A）

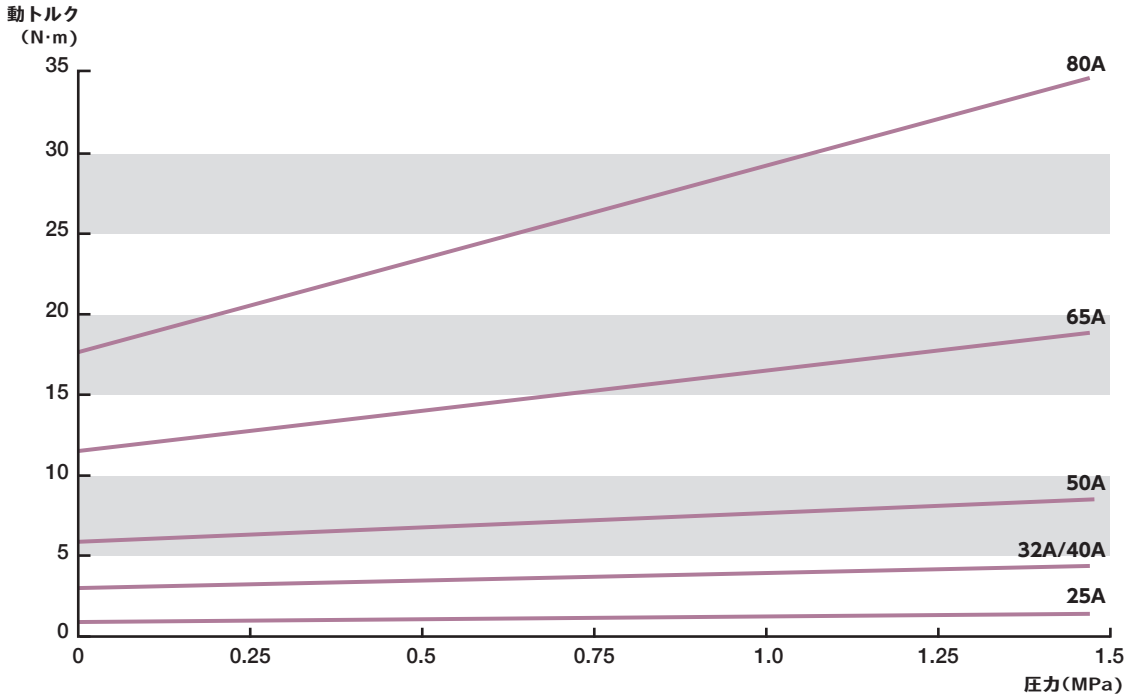

注記1）動トルクは製品の保存状態、保管期間、流体の種類により変化します。
2）起動トルクは動トルクよりも大きくなります。リンギング（密着現象）を起こしているときの起動トルクはさらに大きくなりますが、異常ではありません。
3）データは社内試験規格に基づいて測定された代表値です。保証値ではありません。

付属品

1）取付けがフランジの製品には、ガスケット（銅包み）が1個、スタッドボルト（SS400）、六角ナット（SS400）、ばね座金（SWRH）が65Aまでは4組、80Aは6組付属しています。

■ 付属品（フランジ取付け）

(mm)

型式	サイズ	ガスケット			スタッドボルト				六角ナット	ばね座金
		外径	内径	厚さ	K	L	a	b		
ACLF ACF ACFW-1 ACFW-2	10A	24	16	3.2	M8	36	11	18	M8 1種	M8 2号
	15A									
	20A	29	20	3.2	M10	45	15	20	M10 1種	M10 2号
	25A	34	26	3.2						
	32A	49	37	3.2	M10	48	15	20	M10 1種	M10 2号
	40A									
	50A	64	50	3.2	M12	58	18	27	M12 1種	M12 2号
	65A	79	62	3.2						
	80A	89	74	3.2						

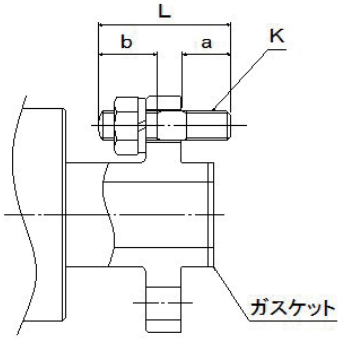

2）複式内管固定フランジ取付け（ACF）の製品には、内管を品に固定する右ねじのロックナット（SS400）が1個付属しています。

3）複式内管回転（ACW-1, ACW-2, ACFW-1, ACFW-2）の製品には、内管回転シールキットが付属しています。

■ 付属品（複式内管回転）

(mm)

型式	内管サイズ	内管回転シールキット						
		回転環	スプリング	スプリング受け	ナット	座金	割ピン	Oリング
ACW-1 ACW-2 ACFW-1 ACFW-2	8A	36×25	34×40	36×4	AN02	AW02	-	AS-114
	10A							
	15A	47×34	45×45	50×5	AN05	AW05	-	AS-214
	20A							
	25A	56×35	55×45	56×5	48×10	-	3×20	AS-219
	32A	64×45	62.5×50	64×5	AN08	AW08	-	AS-326
	40A	71×45	71×50	71×5	AN09	AW09	-	AS-328
	50A	82×48	82×55	82×6	AN11	AW11	-	AS-331

注記）回転環、スプリング、スプリング受け、ナット（25A用）は、「最大外径×長さ（厚さ）」を示しています。

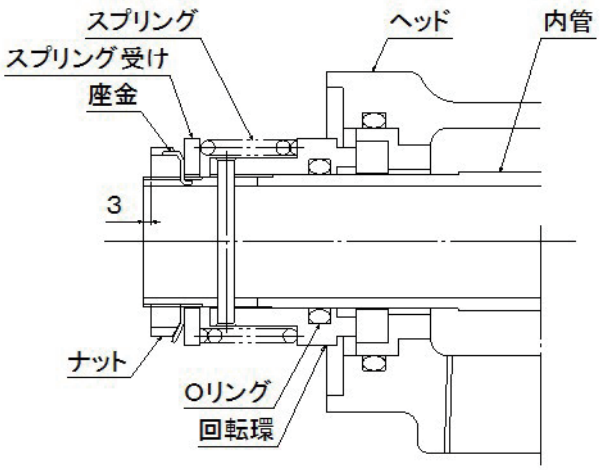

内管サイズ：8A～50A（25Aを除く）

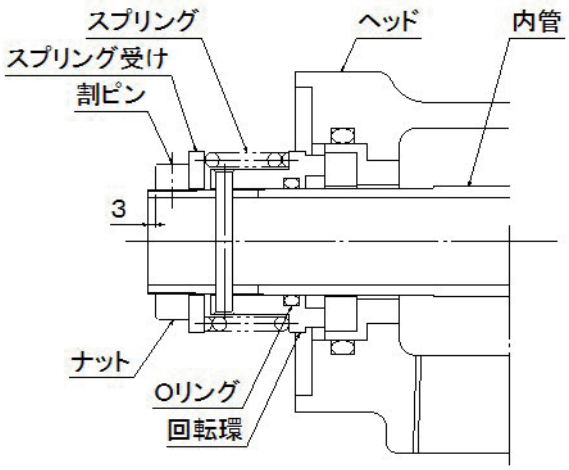

内管サイズ：25A

フランジ取付け ロール側寸法（参考値）

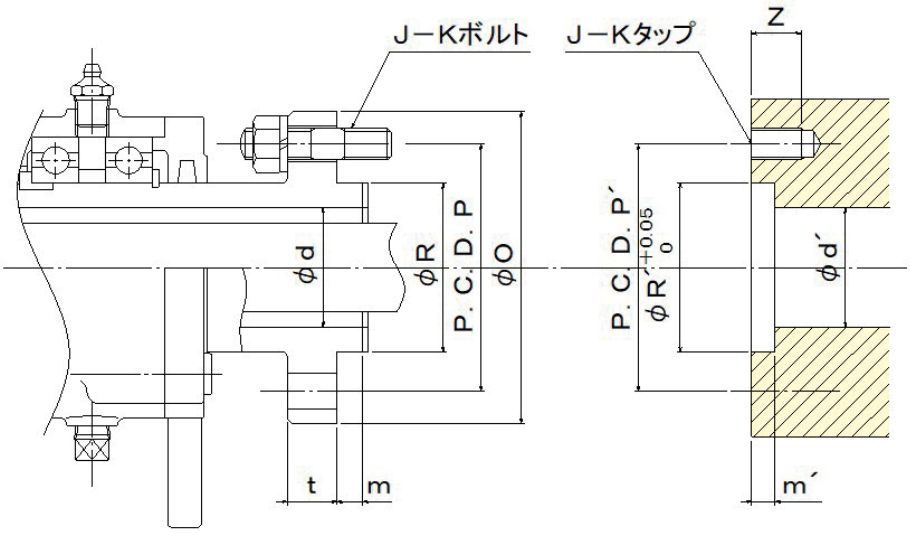

■ フランジ部寸法

(mm)

サイズ	d	R	P	O	t	m
10A	12	25 d9	45	62	11	8
15A	12	25 d9	45	62	11	8
20A	18	30 c9	54	74	13	8
25A	24	35 d9	60	80	14	9
32A	34	50 d9	75	96	16	9
40A	34	50 d9	75	96	16	9
50A	46	65 e9	95	120	19	10
65A	60	80 e9	110	136	20	12
80A	72	90 e9	125	154	20	15

■ ロール側寸法

(mm)

サイズ	d'	R'	P'	m'	Z	J-K
10A	12	25	45	7	12	4-M8
15A	12	25	45	7	12	4-M8
20A	18	30	54	7	16	4-M10
25A	24	35	60	8	16	4-M10
32A	34	50	75	8	16	4-M10
40A	34	50	75	8	16	4-M10
50A	46	65	95	9	19	4-M12
65A	60	80	110	11	19	4-M12
80A	72	90	125	14	19	6-M12

注記）ロール側の寸法d´は標準的な寸法です。内管の最大外径がd´より大きい場合は内管をロール内に挿入できません。
d´の寸法は内管の最大外径を考慮して決定してください。

機種名と型式

機種名

型式：AC W Z −2　サイズ：25A −10A　X　ねじ方向：RH

構造・取付け方法	
L	単式ねじ
LF	単式フランジ
␣	複式内管固定ねじ
F	複式内管固定フランジ
W	複式内管回転ねじ
FW	複式内管回転フランジ

キー溝	
-1	複式内管回転　キー溝なし
-2	複式内管回転　キー溝あり
␣	上記以外の場合

製品サイズ
10A
15A
20A
25A
32A
40A
50A
65A
80A

内管サイズ	
␣	内管なし
-6A	
-8A	
-10A	
-15A	
-20A	
-25A	
-32A	
-40A	
-50A	

ロータ ねじ方向	
RH	右ねじ
LH	左ねじ
␣	フランジ取付け

オプション（部品　変更／追加）	
␣	標準仕様
D	ダストシール用スリーブを使用
G	グランドパッキンを使用し、内管回転式にしたもの
X	SUS製ベローズ、SUS製スプリング、熱媒油用シールリングを使用
Y	SUS製ベローズ、SUS製スプリングを使用
Z	ヘッド接続口が180°反対向き

オプション（グリース）	
␣	標準仕様（エポ゜ネックスSR2）
N	シリコン系
X	フッ素系
Z	アルミコンプレックス
G	お客様指定／お客様支給／無給脂

標準仕様：オプションなし
準標準仕様：オプションあり

注記 1）「␣」は空白を示す記号です。機種名は空白を詰めて記載されます。
2）オプション（部品　変更/追加）記号Gを選択した場合は、型式からWが省略されてACG-1、ACG-2、ACFG-1、ACFG-2となります。
3）オプション（部品　変更/追加）記号が2点以上の場合はアルファベット順になります。
4）複数のオプションを選択し、機種名が長くなる場合は、管理上の理由により、型式が特殊品を表す「OC■■■■」に変わります。
（■■■■は機種ごとに与えられる4桁の数字）

ご不明な点は、当社の営業窓口にお問い合わせください。

内管

■ 製品サイズと内管サイズ

製品サイズ	15A	20A	25A	32A	40A	50A	65A	80A
内管サイズ	6A	6A/8A	8A/10A	15A	15A/20A	20A/25A	25A/32A/40A	40A/50A

選定上の注意

1. 運転条件が使用条件（P2 の表）の範囲内にある製品を選択してください。
2. 取付けねじはロールに対して締り勝手とする必要があります。ロールの回転方向が、製品を取り付ける側から見て「時計方向のときは左ねじ」、「反時計方向のときは右ねじ」を選んでください。
3. 内管をロータと同相で回転させる場合は、ロータにキー溝が付いているACW-2 もしくはACFW-2 を選択してください。
4. 必要に応じてオプションを選択してください。
   1）オプションの種類は「機種名と型式」（P14）を参照してください。
   2）熱媒油を180℃以上で使用する場合は、オプション（部品　変更/ 追加）記号X を選択してください。
   3）蒸気を180℃以上（1.0MPa 以上）で使用する場合は、オプション（部品　変更/ 追加）記号Y を選択してください。
   4）用途に応じて、標準仕様のグリース（ダフニーエポネックス　SR2）をご希望の材質に変更できます。（下表参照）
   5）180℃以上で使用する場合は、オプション（グリース）記号X を選択してください。
5. 無回転、間欠回転、低回転（数回転/分）での運転に、ACシリーズは適していません。流体漏れが発生する可能性があります。OPMシリーズあるいはスイベルジョイントの使用をご検討ください。
6. 圧力および回転数がともに最大値に近い条件での運転や、長時間のドライ運転（流体を通さない状態での運転）は、製品寿命を著しく短くします。
7. 流体が空気の場合はオイルミストを空気に添加してください。
8. 固体粒子を含む液体（スラリー）や粉体には使用できません。
9. 製品を腐食させる流体には使用できません。
10. 食品加工機械の安全および衛生に関する設計基準通則（JIS B 9650）に準じた設計はされておりません。食品関連設備への使用を検討されている場合はご相談ください。
11. 使用する流体によっては、国の法律や地方自治体が定める規則によって制限を受ける場合があります。

特殊品として、オプションに含まれていない変更を加えた製品も製作いたします。
ご不明な点や特殊品をご希望の場合は、当社の営業窓口にお問い合わせください。

■ グリースの種類と使用温度範囲（目安）

オプション記号（グリース）	銘柄	材質	用途	温度範囲（℃）
␣	エポネックス SR2（標準仕様）	リチウムコンプレックス	汎用	～ 200
N	-	シリコン系	汎用	-40 ～ 200
X	-	フッ素系	高温用	-30 ～ 260
Z	-	アルミコンプレックス	食品機械用	-20 ～ 160
G	お客様指定の銘柄	-	-	-

ダフニーエポネックス SR2は出光興産㈱の製品です。

注記）上表の「温度範囲」はグリースの使用温度範囲です。ジョイントの使用温度範囲ではありません。

保守

1) 給脂

ACシリーズは、ボールベアリングへの定期的な給脂（補給）が必要です。

右表に示す頻度を目安に給脂してください。

＊グリースは、当社出荷時に製品に給脂している銘柄を使用してください。

＊標準仕様では、『出光興産（株） ダフニーエポネックス SR2』が給脂されています。

＊機種名にオプション（グリース）記号が付く製品には、標準仕様と異なるグリースが給脂されています。

給脂頻度（目安）

流体温度（℃）	給脂頻度
0~130	3か月 / 1回
130~150	1か月 / 1回
150~180	1週間 / 1回

2) 消耗部品の交換

消耗した部品を交換することで、製品をより長く使用することができます。

交換作業は当社に依頼してください。当社の修理プログラムに沿って対応いたします。

製品によっては、修理費用よりも新品の購入代金の方が安い場合があります。

詳しくは、当社の営業窓口にお問い合わせください。

注文に際して

以下の項目をお伝えください。

1) 使用中の当社製品を注文する場合

① 機種名（製品に貼られている銘板に記載）

② 内管付きで注文する場合

当社発行の製品図がある場合はその図面番号

製品図がない場合は、内管の先端形状と寸法

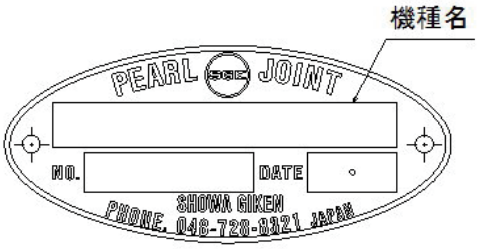

銘板

2) 新規に注文する場合

① 機種名（P14を参照）

② 内管付きで注文する場合は、内管の先端形状と寸法

③ 関連情報

- ·当社製品を取り付ける装置の名称
- ·使用する流体名
- ·流体の圧力と温度およびロールの回転数
- ·当社製品を取り付ける側から見たロールの回転方向
- ·ロールとの接続方法
- ·使用環境
- ·ご要望など

ご不明な点は当社の営業窓口にお問い合わせください。

製品保証

保証期間内に不具合が発生した場合は、事前に当社または代理店に連絡の上、製品を当社に返送してください。返送の際は、製品保護のため、梱包には十分注意してください。
製品到着後、当社にて製品の不具合状況を確認させていただきます。製品を構成する部品の材料または製造方法に起因する不具合であることが判明した場合、当社は無償にて修理または新品と交換いたします。

製品保証規定

1. 保証期間

<新品>

当社出荷後（製造年月から）1 年6 か月間、または取付け後1 年間のうち、いずれか早く満了する期間とします。

<修理品>

当社出荷後（製造年月から）6 か月間とします。

2. 有償修理になる場合

①保証期間満了後の故障
②使用条件を逸脱した使用による故障
③使用上の誤り（不適切な保管、取付け、配管、運転、保守など）による故障
④流体の汚れ、流体内の異物による故障
⑤納入後の移動、輸送、落下などによる故障
⑥当社サービス員以外の方が分解・修理・改造した製品の故障
⑦お客様が指定する規格または材料を用いて製造した製品の故障
⑧お客様が支給する部品を使用して製造した製品の故障
⑨火災、天災、地変などの災害および不可抗力による故障

3. 責任範囲

当社の責任は、この製品保証規定による修理、交換および運送費用に限られるものとします。
故障に起因して発生した費用および損害は補償いたしません。

4. 適用地域

この製品保証規定は日本国内に設置される製品に適用されます。
日本国外に設置し使用する場合は、当社の営業窓口にご相談ください。

5. 別の取決めがある場合

製品保証について当社と個別に契約し、その個別契約がこの製品保証規定に優先することが明示されている場合は、この製品保証規定は適用されません。

6. この製品保証規定は、お客様の法律上の権利を制限するものではありません。

番号：SN20004-4
発行：2023 8 31

PEARL SGK JOINT

株式会社昭和技研工業
SHOWA GIKEN INDUSTRIAL CO., LTD.

URL https://www.sgk-p.co.jp

技術相談窓口 TEL. 048-728-8321（代）FAX. 048-728-8360

本社・工場 〒362-0811 埼玉県北足立郡伊奈町西小針7-24
TEL. 048-728-9460（代）FAX. 048-728-9461

東京営業所 〒115-0045 東京都北区赤羽2-64-11
TEL. 03-3598-1400（代）FAX. 03-3598-2700

大阪営業所 〒531-0072 大阪府大阪市北区豊崎2-9-7
TEL. 06-6371-8341（代）FAX. 06-6371-6283

名古屋営業所 〒461-0022 愛知県名古屋市東区東大曽根町41-1
TEL. 052-938-8825（代）FAX. 052-938-6423